Air Bearing Turn Table | 空气转台

EZ-1320
EZ-0675
EZ-0275
EZ-0570
EZ-0776

AIR BEARING TURN TABLE

EZ-1320-060

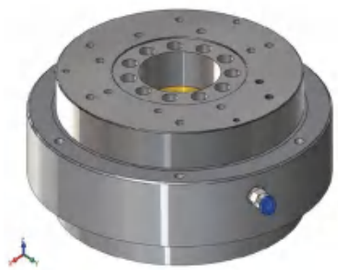

手动空气旋转平台

[1]*Different supply pressure on request
Patents: US 6,164,827, DE 199 18 564 A1

机械参数	单位	数值
直径x高度	mm	78 x 42
轴向承载，推/拉	N	135 / 135
径向承载	N	30
最大倾覆力矩	Nm	1.3
轴向跳动	µm	0.03
径向跳动	µm	0.06
轴向刚度	N/µm	30
径向刚度	N/µm	5
倾覆刚度	Nm/µrad	0.011
转动惯量	kg m²	0.00025
供气压力	bar	5
耗气量	Sl/min	12
重量	kg	1.16
壳体材料	不锈钢 1.4305	
转子材料	不锈钢 1.4305 / 铜	

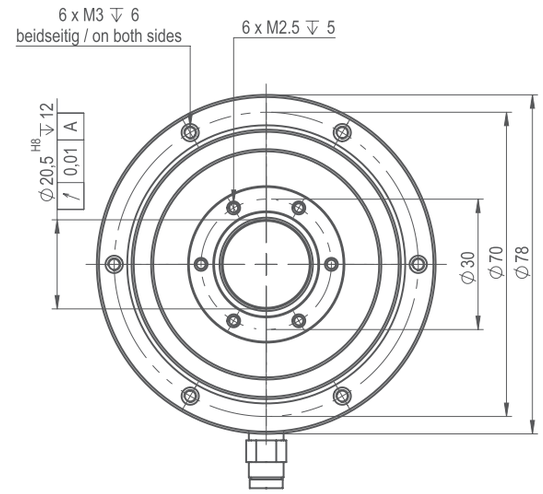

Einbaulage / mounting position

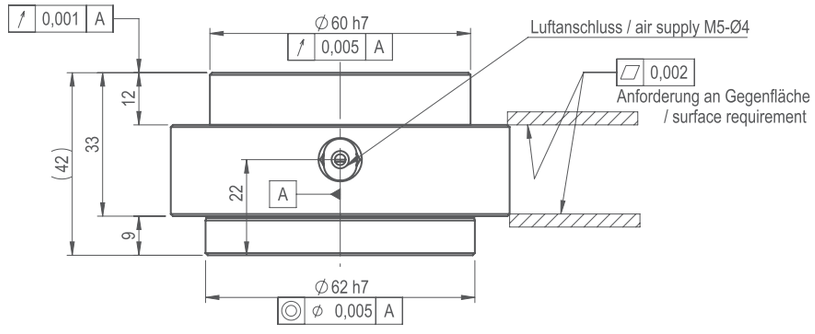

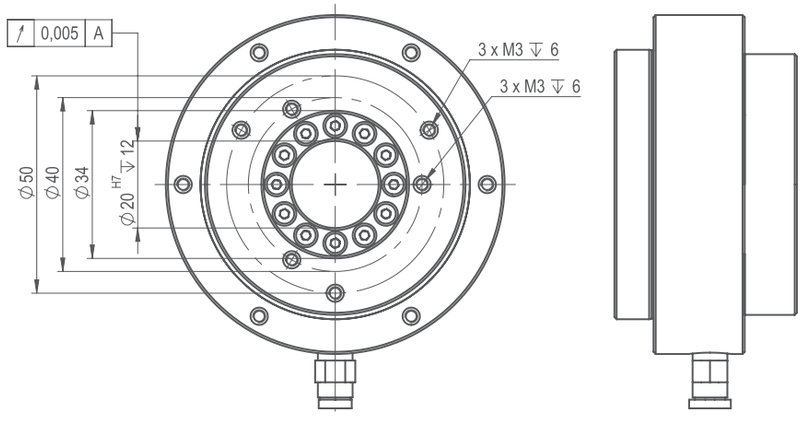

AIR BEARING TURN TABLE

EZ-1320-080

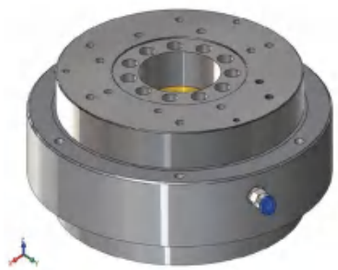

手动空气旋转平台

[1]Different supply pressure on request
Patents: US 6,164,827, DE 199 18 564 A1

机械参数	单位	数值
直径x高度	mm	98 x 55
轴向承载，推/拉	N	240 / 240
径向承载	N	60
最大倾覆力矩	Nm	3.4
轴向跳动	µm	0.03
径向跳动	µm	0.06
轴向刚度	N/µm	60
径向刚度	N/µm	10
倾覆刚度	Nm/µrad	0.039
转动惯量	kg m²	0.0011
供气压力	bar	5
耗气量	Sl/min	12
重量	kg	2.53
壳体材料	不锈钢 1.4305	
转子材料	不锈钢 1.4305 / 铜	

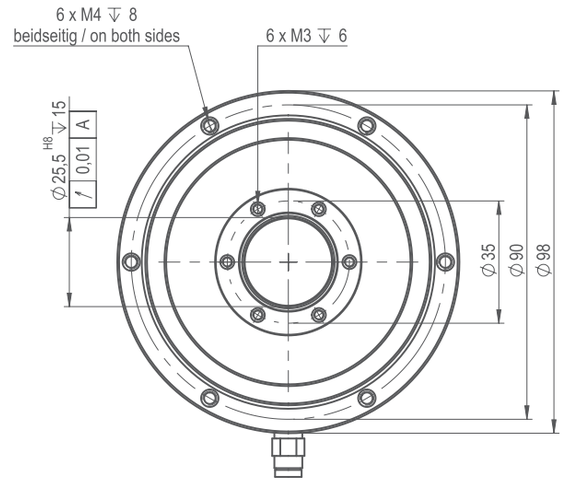

Einbaulage / mounting position

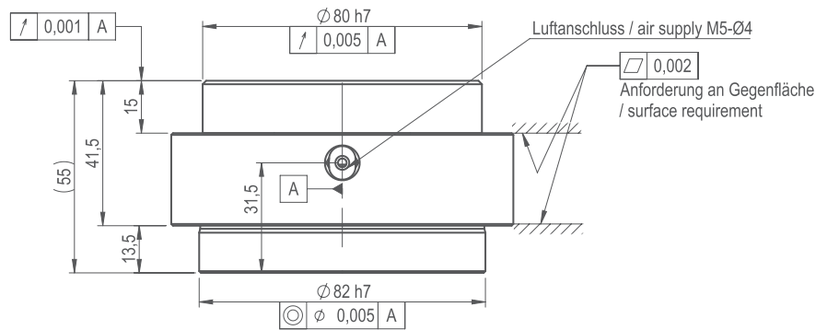

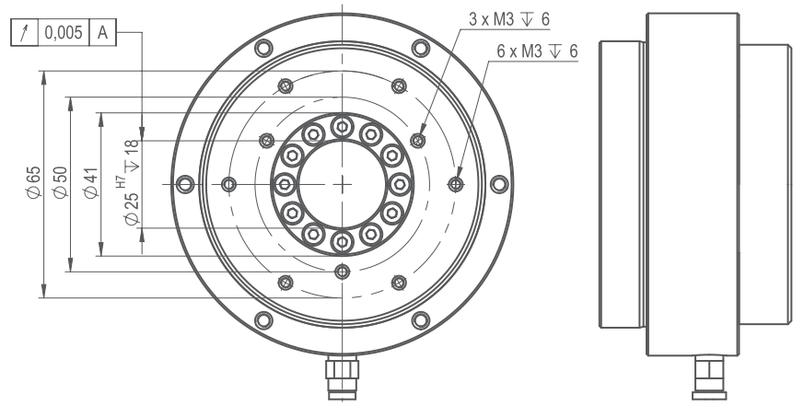

AIR BEARING TURN TABLE

EZ-1320-100

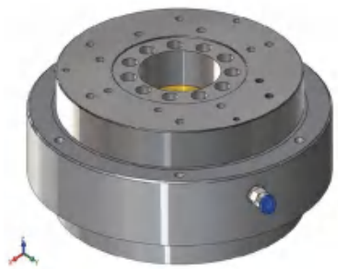

手动空气旋转平台

[1]Different supply pressure on request
Patents: US 6,164,827, DE 199 18 564 A1

机械参数	单位	数值
直径x高度	mm	128 x 65
轴向承载，推/拉	N	385 / 385
径向承载	N	100
最大倾覆力矩	Nm	6.5
轴向跳动	µm	0.03
径向跳动	µm	0.06
轴向刚度	N/µm	95
径向刚度	N/µm	16
倾覆刚度	Nm/µrad	0.093
转动惯量	kg m²	0.003
供气压力	bar	5
耗气量	Sl/min	15
重量	kg	4.95
壳体材料	不锈钢 1.4305	
转子材料	不锈钢 1.4305 / 铜	

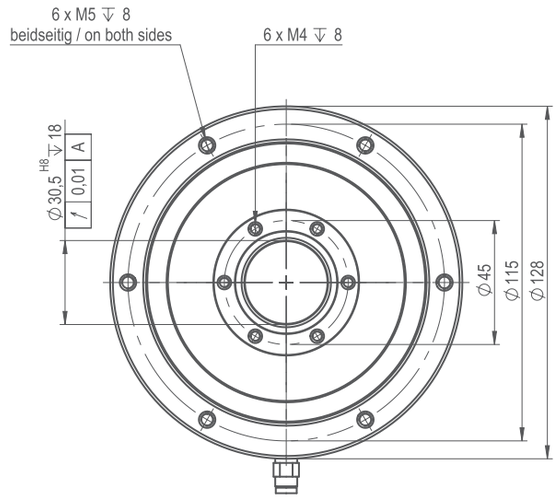

Einbaulage / mounting position

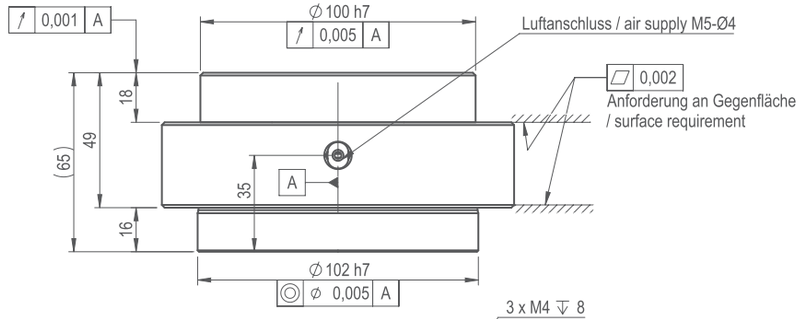

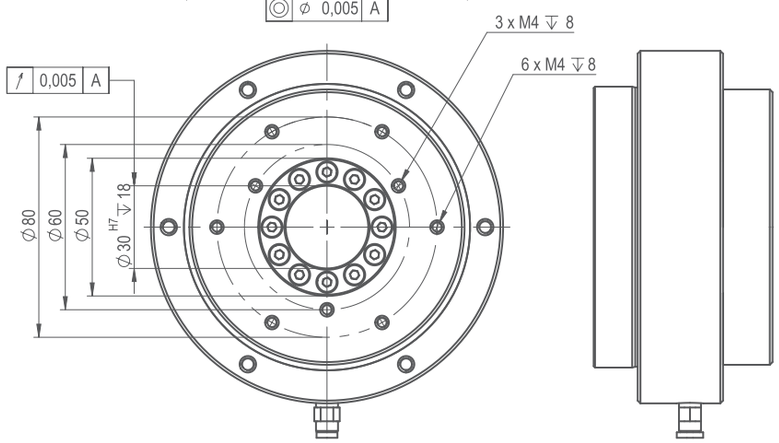

AIR BEARING TURN TABLE

EZ-1320-120

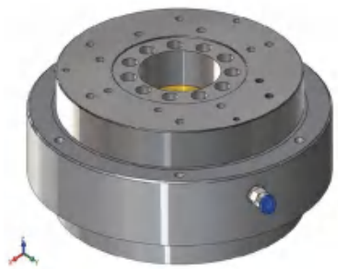

手动空气旋转平台

[1]Different supply pressure on request
Patents: US 6,164,827, DE 199 18 564 A1

机械参数	单位	数值
直径x高度	mm	148 x 73.5
轴向承载，推/拉	N	650 / 650
径向承载	N	120
最大倾覆力矩	Nm	2.5
轴向跳动	µm	0.03
径向跳动	µm	0.06
轴向刚度	N/µm	200
径向刚度	N/µm	25
倾覆刚度	Nm/µrad	0.03
转动惯量	kg m²	0.007
供气压力	bar	5
耗气量	Sl/min	15
重量	kg	7.6
壳体材料	不锈钢 1.4305	
转子材料	不锈钢 1.4305 / 铜	

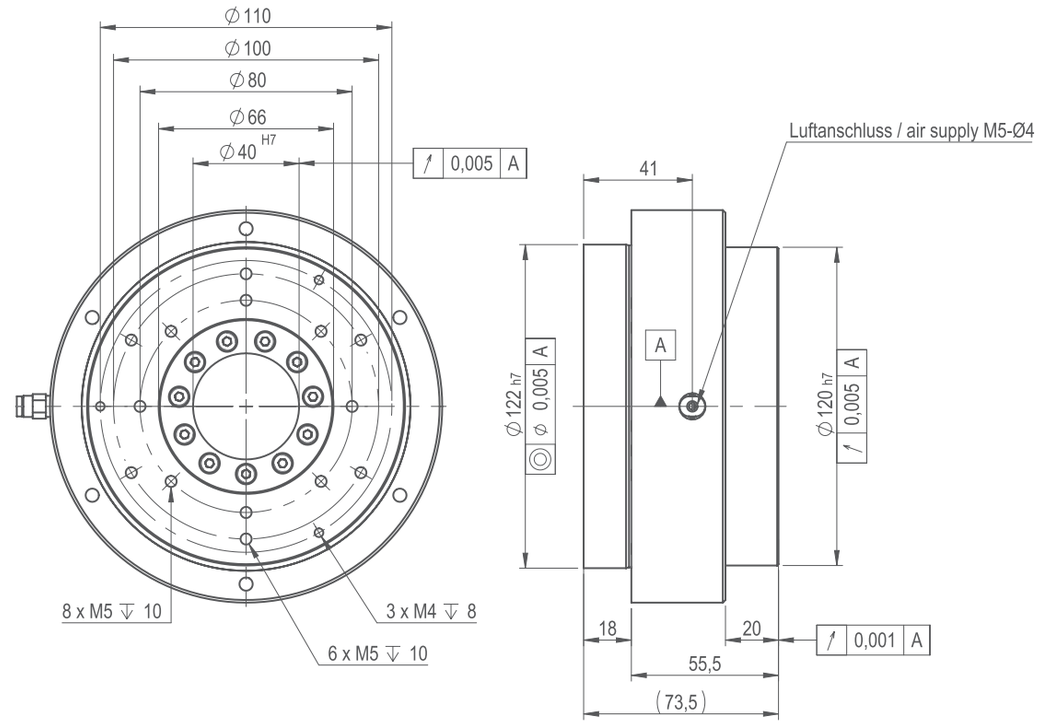

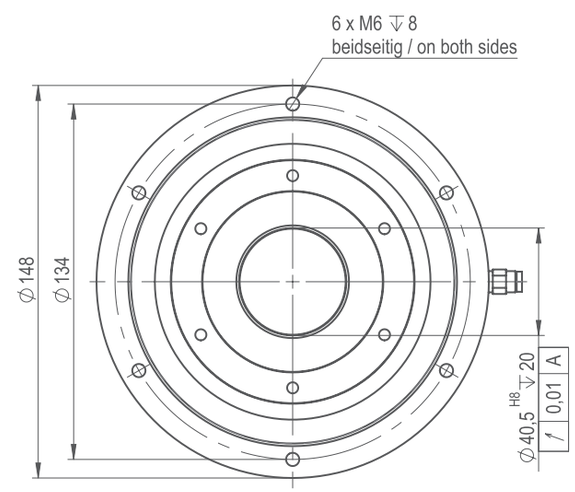

AIR BEARING TURN TABLE

EZ-1320-150

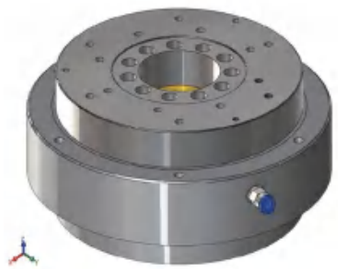

手动空气旋转平台

[1*]Different supply pressure on request
Patents: US 6,164,827, DE 199 18 564 A1

机械参数	单位	数值
直径x高度	mm	188 x 90
轴向承载，推/拉	N	880 / 880
径向承载	N	200
最大倾覆力矩	Nm	22
轴向跳动	µm	0.03
径向跳动	µm	0.06
轴向刚度	N/µm	220
径向刚度	N/µm	38
倾覆刚度	Nm/µrad	0.48
转动惯量	kg m²	0.022
供气压力	bar	5
耗气量	Sl/min	20
重量	kg	14.8
壳体材料	不锈钢 1.4305	
转子材料	不锈钢 1.4305 / 铜	

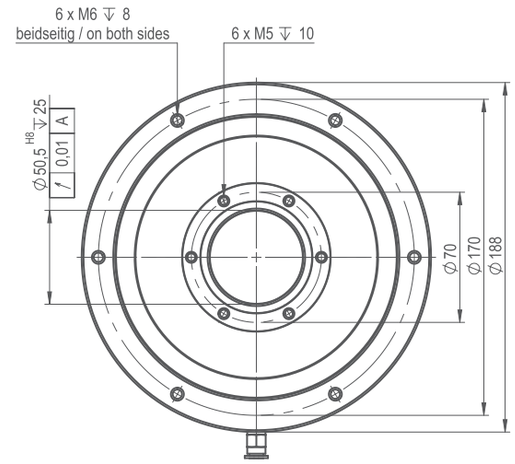

Einbaulage / mounting position

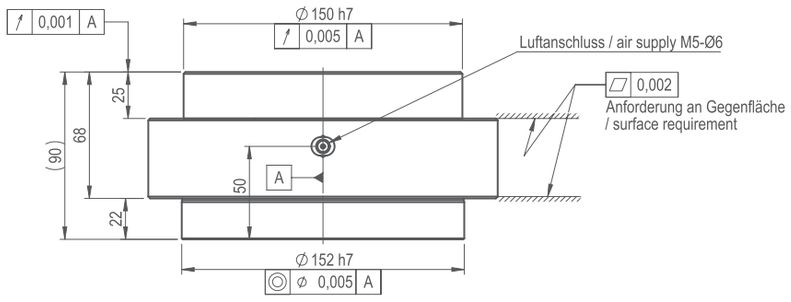

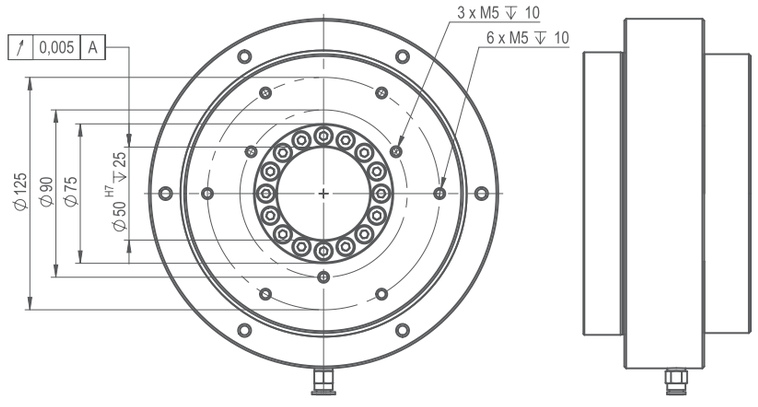

AIR BEARING TURN TABLE

EZ-1320-200

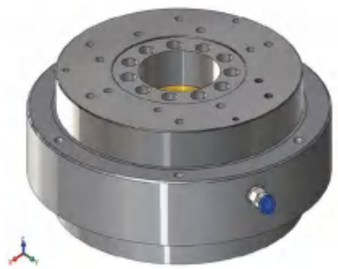

手动空气旋转平台

[1]*Different supply pressure on request
Patents: US 6,164,827, DE 199 18 564 A1

机械参数	单位	数值
直径x高度	mm	248 x 120
轴向承载，推/拉	N	1,450 / 1,450
径向承载	N	375
最大倾覆力矩	Nm	48
轴向跳动	µm	0.03
径向跳动	µm	0.06
轴向刚度	N/µm	360
径向刚度	N/µm	72
倾覆刚度	Nm/µrad	1.37
转动惯量	kg m²	0.078
供气压力	bar	5
耗气量	Sl/min	20
重量	kg	31.5
壳体材料	不锈钢 1.4305	
转子材料	不锈钢 1.4305 / 铜	

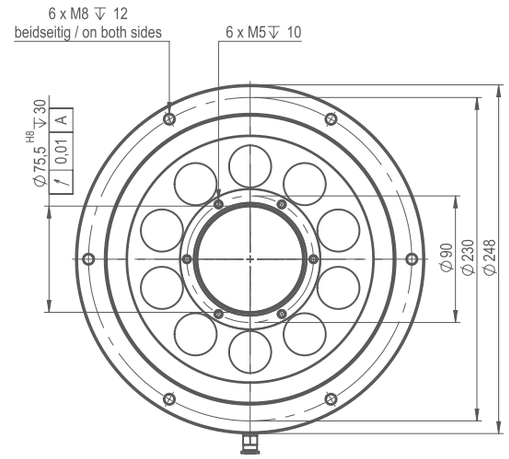

Einbaulage / mounting position

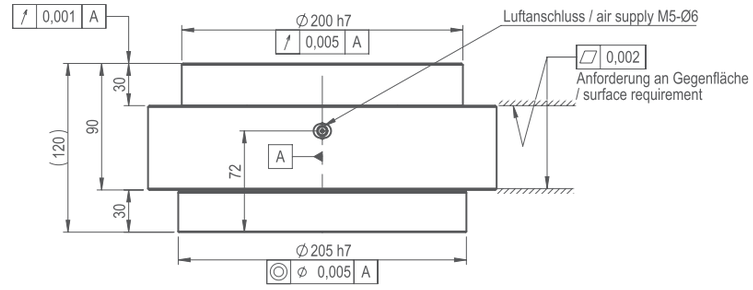

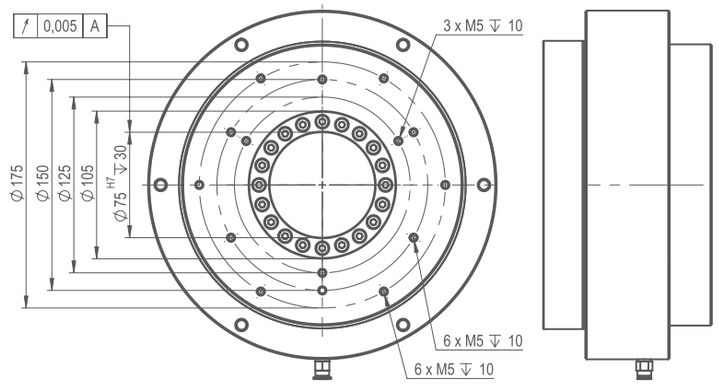

AIR BEARING TURN TABLE

EZ-0675

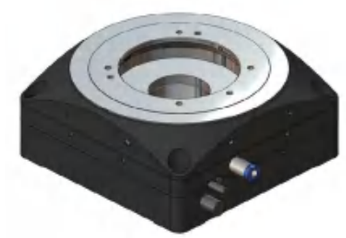

[1]Different supply pressure on request
Patents: US 6,164,827, DE 199 18 564 A1

直驱空气旋转平台

配备用于位置控制的高精度旋转编码器，可以通过关闭进气来夹紧转子，可用于ISO 14644–1 ISO 1的洁净室环境中。

编码器电缆是15针的Sub–D连接器，推荐使用长度为0.3m的电缆，电机电缆为开口端子，推荐使用长度为1m的电缆。

机械参数	单位	数值
长 x 宽 x 高	mm	115 x 115 x 49
轴向承载，推/拉	N	200 / 50
径向承载	N	60
最大倾覆力矩	Nm	10
轴向跳动	µm	0.2
径向跳动	µm	0.2
轴向刚度	N/µm	20
径向刚度	N/µm	7
倾覆刚度	Nm/µrad	0.033
转动惯量	kg m²	0.001
供气压力	bar	5
耗气量	Sl/min	12
重量	kg	2.1
壳体材料	黑色阳极氧化铝	
转子材料	铝硬涂层	
电机参数		
最大速度	min^{-1}	1,000
额定扭矩	Nm	0.3
峰值扭矩	Nm	0.6
额定电流	A_{eff}	2.0
峰值电流	A_{eff}	4.0
电压	V_{eff}	60
编码器		
圆光栅线数	10,000	
编码器信号标准 (可选)	RS422 (1Vpp)	
插值标准 (可选)	10x (1x, 5x, 25x, 50x, 100x, 1Vpp)	

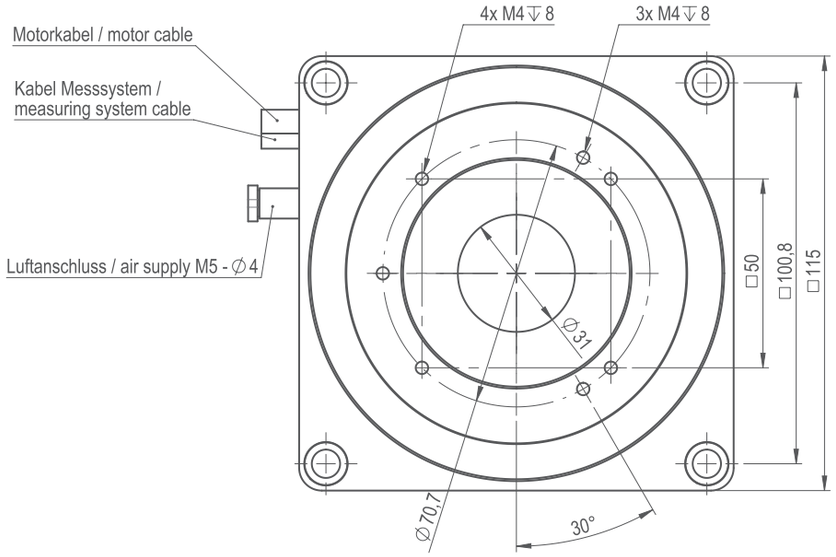

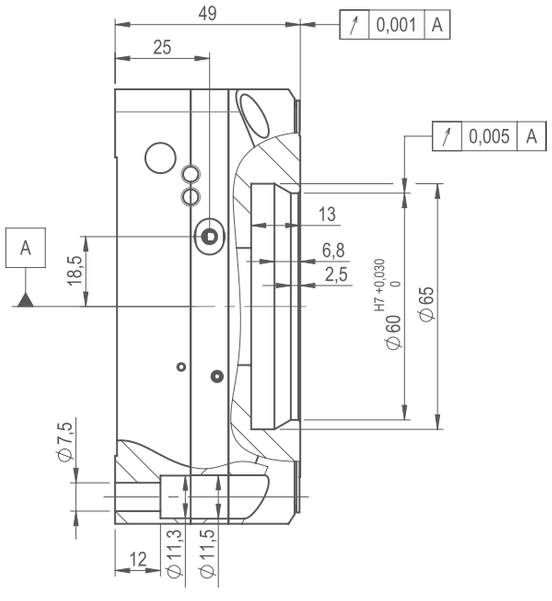

AIR BEARING TURN TABLE

EZ-0675-HT

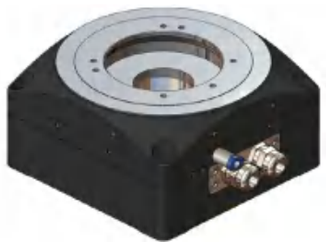

[1]Different supply pressure on request
Patents: US 6,164,827, DE 199 18 564 A1

直驱空气旋转平台

配备用于位置控制的高精度旋转编码器，可以通过关闭进气来夹紧转子，可用于ISO 14644–1 ISO 1的洁净室环境中。

编码器电缆是15针的Sub–D连接器，推荐使用长度为0.3m的电缆，电机电缆为开口端子，推荐使用长度为1m的电缆。

机械参数	单位	数值
长 x 宽 x 高	mm	115 x 115 x 60
轴向承载，推/拉	N	200 / 50
径向承载	N	60
最大倾覆力矩	Nm	10
轴向跳动	µm	0.2
径向跳动	µm	0.2
轴向刚度	N/µm	20
径向刚度	N/µm	7
倾覆刚度	Nm/µrad	0.033
转动惯量	kg m²	0.001
供气压力	bar	5
耗气量	Sl/min	12
重量	kg	2.1
壳体材料	黑色阳极氧化铝	
转子材料	铝硬涂层	
电机参数		
最大速度	min^{-1}	1,000
额定扭矩	Nm	3.4
峰值扭矩	Nm	3.9
额定电流	A_{eff}	5.6
峰值电流	A_{eff}	7.5
电压	V_{eff}	300
编码器		
圆光栅线数	10,000	
编码器信号标准 (可选)	RS422 (1Vpp)	
插值标准 (可选)	10x (1x, 5x, 25x, 50x, 100x, 1Vpp)	

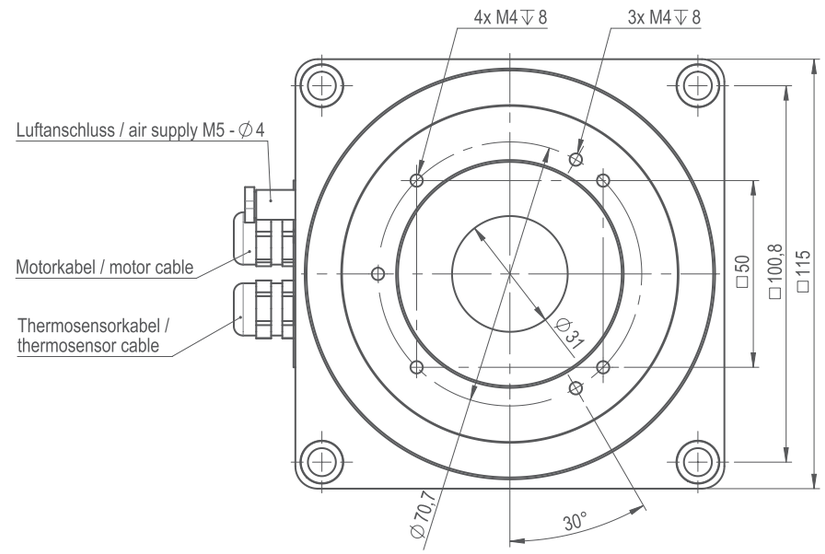

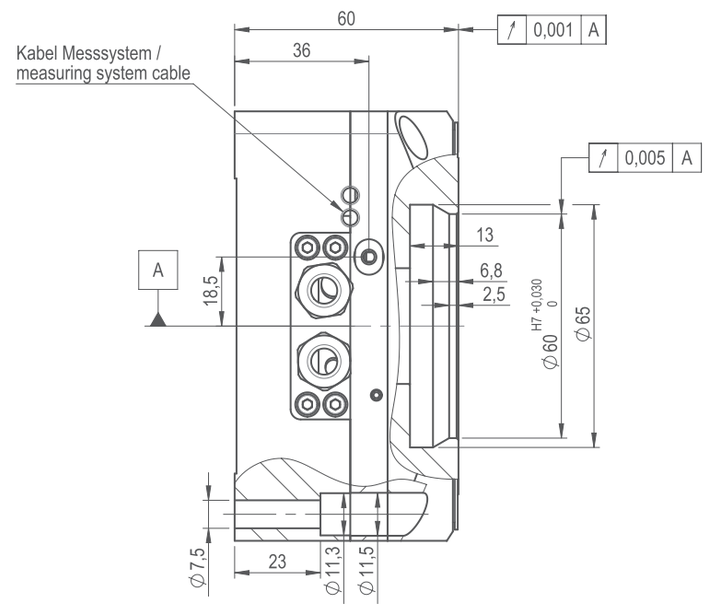

AIR BEARING TURN TABLE

EZ-0675-F

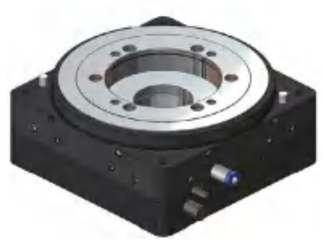

[1] Different supply pressure on request
Patents: US 6,164,827, DE 199 18 564 A1

直驱大扭矩空气旋转平台

配备用于位置控制的高精度旋转编码器，可以通过关闭进气来夹紧转子。

编码器电缆是15针的Sub-D连接器，推荐使用长度为0.3m的电缆，电机电缆为开口端子，推荐使用长度为1m的电缆。

机械参数	单位	数值
长 x 宽 x 高	mm	115 x 115 x 49
轴向承载，推/拉	N	200 / 50
径向承载	N	60
最大倾覆力矩	Nm	10
轴向跳动	µm	0.2
径向跳动	µm	0.2
轴向刚度	N/µm	20
径向刚度	N/µm	7
倾覆刚度	Nm/µrad	0.033
转动惯量	kg m²	0.001
供气压力	bar	5
耗气量	Sl/min	12
重量	kg	2.1
壳体材料	黑色阳极氧化铝	
转子材料	铝硬涂层	
电机参数		
最大速度	min^{-1}	1,000
额定扭矩	Nm	0.3
峰值扭矩	Nm	0.6
额定电流	A_{eff}	2.0
峰值电流	A_{eff}	4.0
电压	V_{eff}	60
编码器		
圆光栅线数	10,000	
编码器信号标准 (可选)	RS422 (1Vpp)	
插值标准 (可选)	10x (1x, 5x, 25x, 50x, 100x, 1Vpp)	

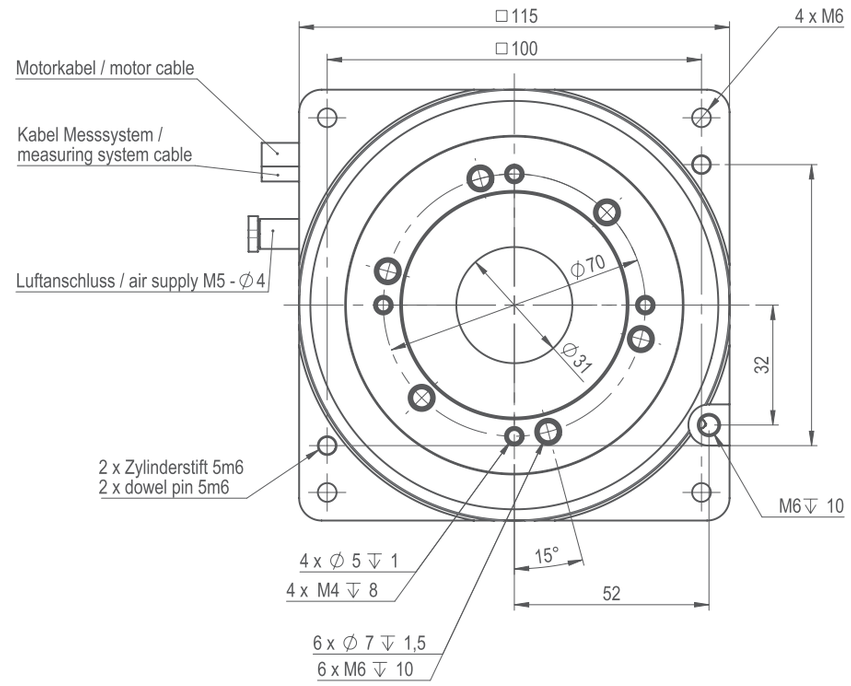

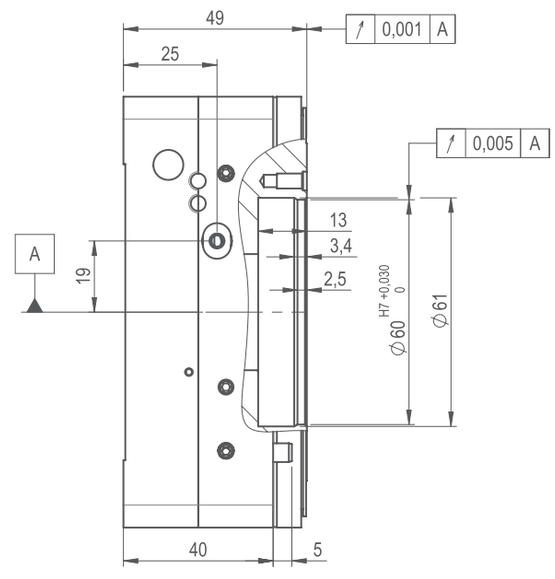

AIR BEARING TURN TABLE

EZ-0675-F-HT

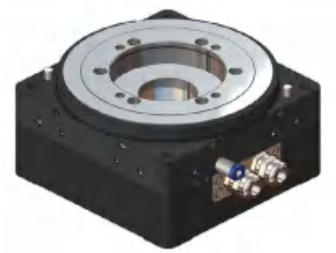

[1]Different supply pressure on request
Patents: US 6,164,827, DE 199 18 564 A1

直驱法兰安装大扭矩空气旋转平台

配备用于位置控制的高精度旋转编码器，可以通过关闭进气来夹紧转子。
编码器电缆是15针的Sub–D连接器，推荐使用长度为0.3m的电缆，电机电缆为开口端子，推荐使用长度为1m的电缆。

机械参数	单位	数值
长 x 宽 x 高	mm	115 x 115 x 60
轴向承载，推/拉	N	200 / 50
径向承载	N	60
最大倾覆力矩	Nm	10
轴向跳动	µm	0.2
径向跳动	µm	0.2
轴向刚度	N/µm	20
径向刚度	N/µm	7
倾覆刚度	Nm/µrad	0.033
转动惯量	kg m²	0.001
供气压力	bar	5
耗气量	Sl/min	12
重量	kg	2.1
壳体材料	黑色阳极氧化铝	
转子材料	铝硬涂层	
电机参数		
最大速度	min^{-1}	1,000
额定扭矩	Nm	3.4
峰值扭矩	Nm	3.9
额定电流	A_{eff}	5.6
峰值电流	A_{eff}	7.5
电压	V_{eff}	300
编码器		
圆光栅线数	10,000	
编码器信号标准 (可选)	RS422 (1Vpp)	
插值标准 (可选)	10x (1x, 5x, 25x, 50x, 100x, 1Vpp)	

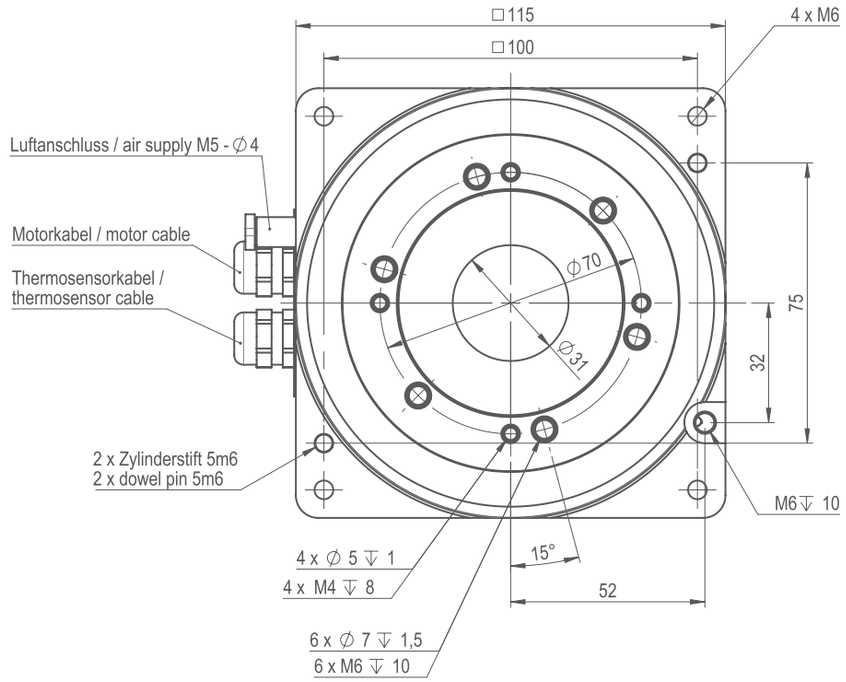

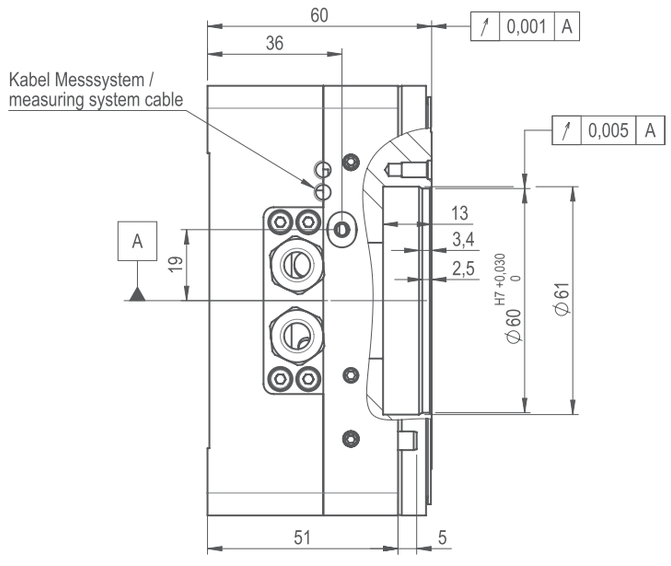

AIR BEARING TURN TABLE

EZ-0275-2P

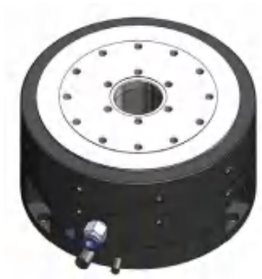

[1]Different supply pressure on request
Patents: US 6,164,827, DE 199 18 564 A1

直驱空气旋转平台

配备用于位置控制的高精度旋转编码器，可以通过关闭进气来夹紧转子。

编码器电缆是15针的Sub–D连接器，推荐使用长度为1m的电缆，电机电缆为开口端子，推荐使用长度为1.05m的电缆。

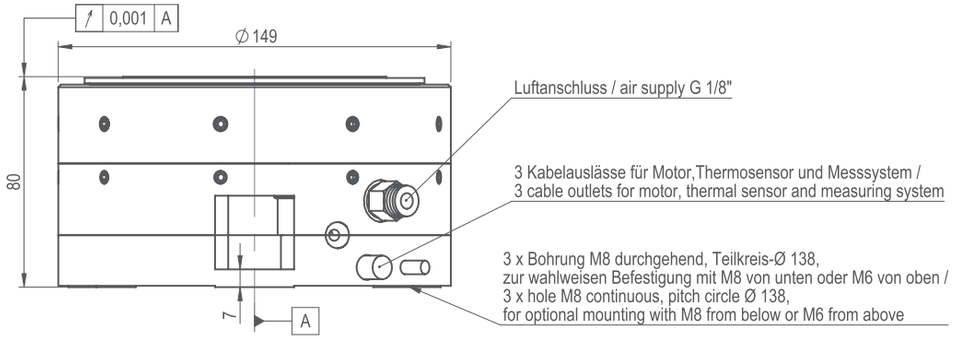

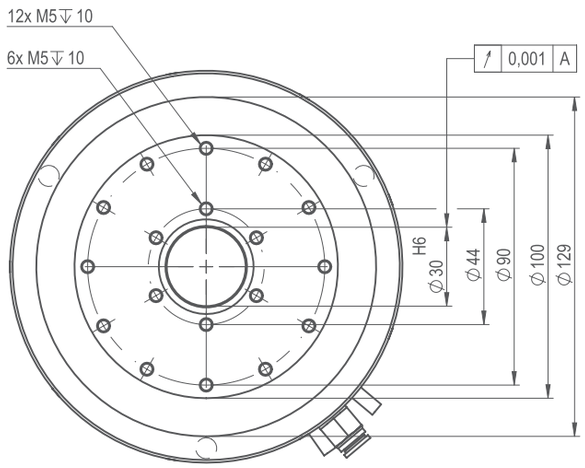

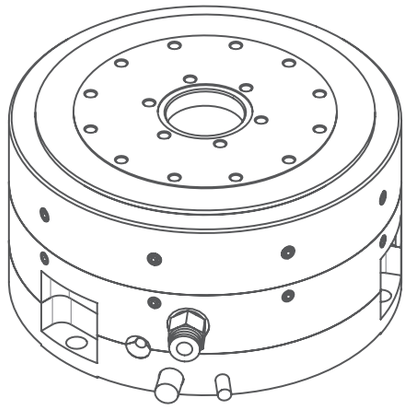

机械参数	单位	数值
直径 x 高度	mm	149 x 80
轴向承载，推/拉	N	600 / 200
轴向承载	N	300
最大倾覆力矩	Nm	20
轴向跳动	µm	0.1
径向跳动	µm	0.1
轴向刚度	N/µm	200
径向刚度	N/µm	30
倾覆刚度	Nm/µrad	0.13
转动惯量	kg m²	0.007
供气压力	bar	5
耗气量	Sl/min	13
重量	kg	6.5
壳体材料	黑色阳极氧化铝	
转子材料	不锈钢1.4305	
电机参数		
最大速度	min^{-1}	1,000
额定扭矩	Nm	0.76
峰值扭矩	Nm	2.08
额定电流	A_{eff}	1.4
峰值电流	A_{eff}	3.8 (3 s)
电压	V_{eff}	60
编码器		
圆光栅线数	18,000	
编码器信号标准 (可选)	RS422 (1Vpp)	
插值标准 (可选)	10x (1x, 5x, 25x, 50x, 100x, 1Vpp)	

AIR BEARING TURN TABLE

EZ-0275-3P-120

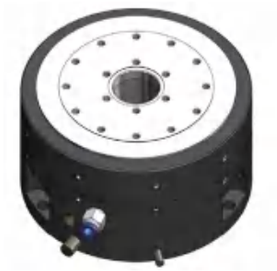

[1]Different supply pressure on request
Patents: US 6,164,827, DE 199 18 564 A1

直驱空气旋转平台

配备用于位置控制的高精度旋转编码器，可以通过关闭进气来夹紧转子。

编码器电缆是15针的Sub-D连接器，推荐使用长度为1m的电缆，电机电缆为开口端子，推荐使用长度为1.05m的电缆。

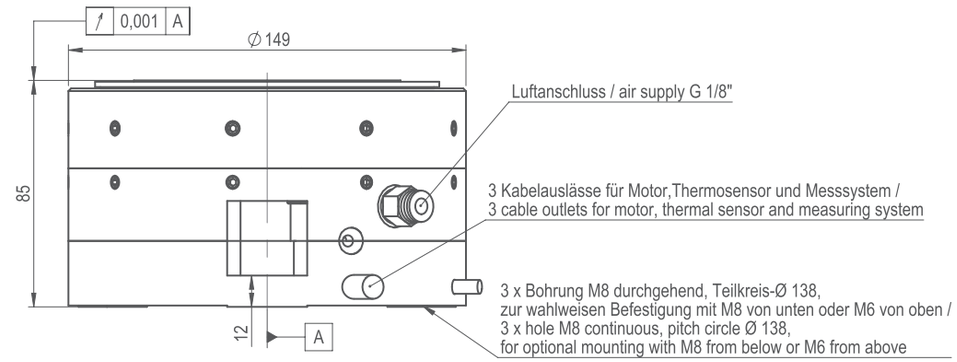

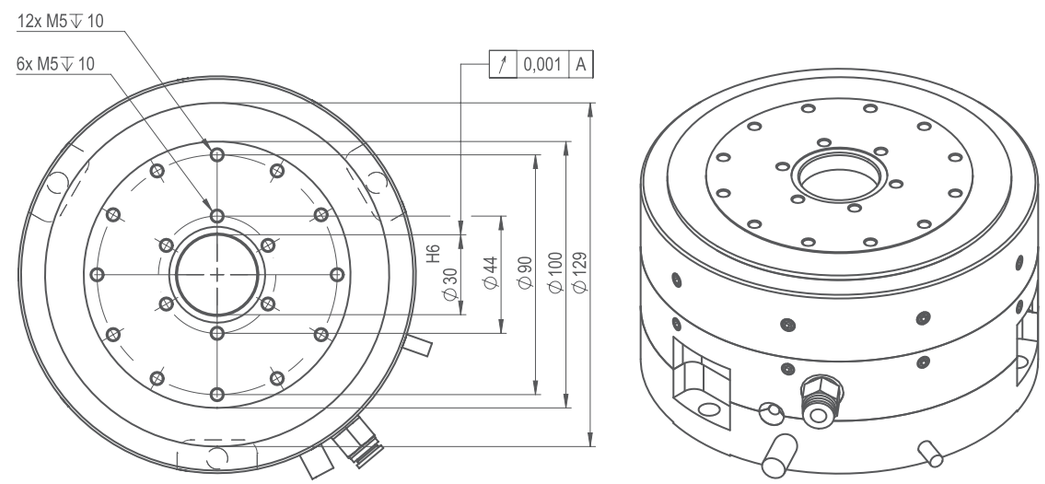

机械参数	单位	数值
直径 x 高度	mm	149 x 85
轴向承载，推/拉	N	600 / 200
轴向承载	N	300
最大倾覆力矩	Nm	20
轴向跳动	µm	0.1
径向跳动	µm	0.1
轴向刚度	N/µm	200
径向刚度	N/µm	30
倾覆刚度	Nm/µrad	0.13
转动惯量	kg m²	0.007
供气压力	bar	5
耗气量	Sl/min	13
重量	kg	6.5
壳体材料	黑色阳极氧化铝	
转子材料	不锈钢1.4305	
电机参数		
最大速度	min^{-1}	1000
额定扭矩	Nm	0.8
峰值扭矩	Nm	2.6
额定电流	A_{eff}	1.9
峰值电流	A_{eff}	6.0 (3 s)
电压	V_{eff}	120
编码器		
圆光栅线数	18000	
编码器信号标准 (可选)	RS422 (1Vpp)	
插值标准 (可选)	5x (1x, 10x, 25x, 50x, 100x, 1Vpp)	

AIR BEARING TURN TABLE

EZ-0275-3P-600

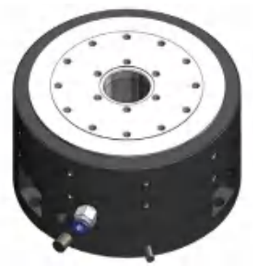

[1]Different supply pressure on request
Patents: US 6,164,827, DE 199 18 564 A1

直驱空气旋转平台

配备用于位置控制的高精度旋转编码器，可以通过关闭进气来夹紧转子。

编码器电缆是15针的Sub–D连接器，推荐使用长度为1m的电缆，电机电缆为开口端子，推荐使用长度为1.05m的电缆。

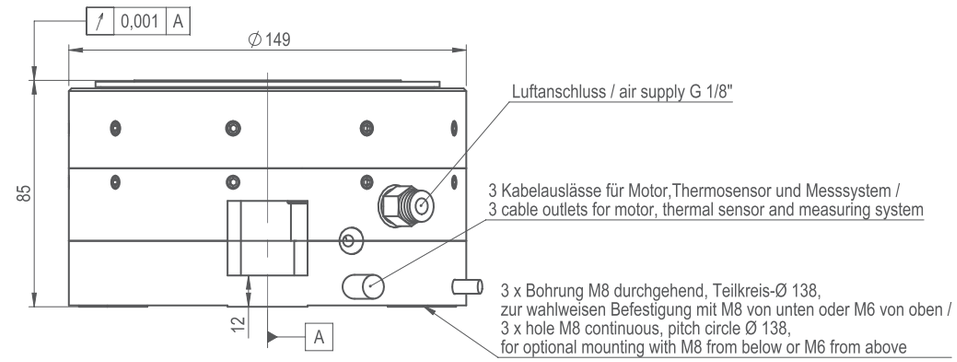

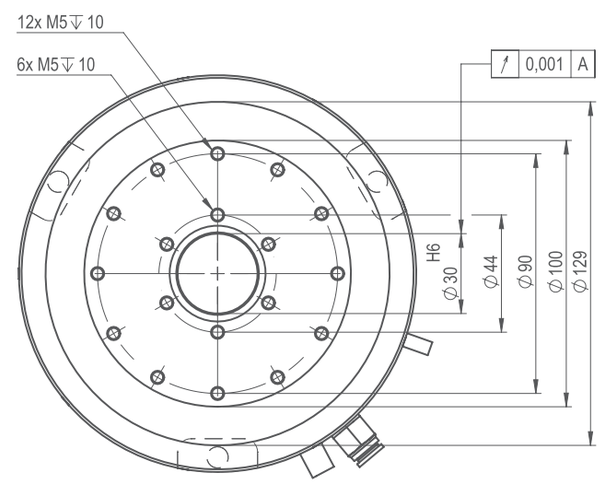

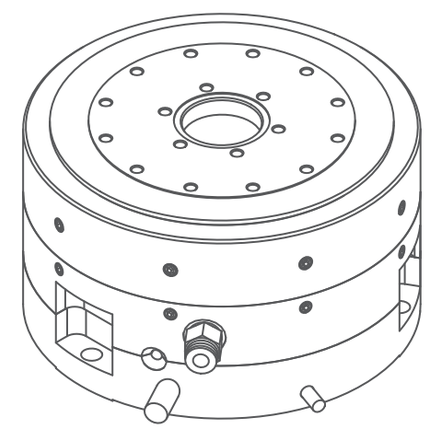

机械参数	单位	数值
直径 x 高度	mm	149 x 85
轴向承载，推/拉	N	600 / 200
径向承载	N	300
最大倾覆力矩	Nm	20
轴向跳动	µm	0.1
径向跳动	µm	0.1
轴向刚度	N/µm	200
径向刚度	N/µm	30
倾覆刚度	Nm/µrad	0.13
转动惯量	kg m²	0.007
供气压力	bar	5
耗气量	Sl/min	13
重量	kg	6.5
壳体材料	黑色阳极氧化铝	
转子材料	不锈钢1.4305	
电机参数		
最大速度	min^{-1}	1,000
额定扭矩	Nm	0.8
峰值扭矩	Nm	2.6
额定电流	A_{eff}	1.2
峰值电流	A_{eff}	3.9 (3 s)
电压	V_{eff}	600
编码器		
圆光栅线数	18,000	
编码器信号标准 (可选)	RS422 (1Vpp)	
插值标准 (可选)	- (1x, 5x, 10x, 25x, 50x, 100x)	

AIR BEARING TURN TABLE

EZ-0570

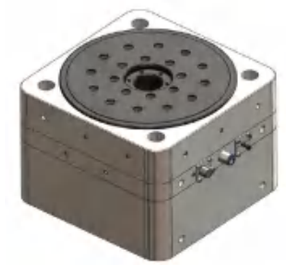

[1]Different supply pressure on request
Patents: US 6,164,827, DE 199 18 564 A1

直驱空气旋转平台

配备用于位置控制的高精度旋转编码器，可以通过关闭进气来夹紧转子。

编码器电缆是15针的Sub-D连接器，推荐使用长度为1m的电缆，电机电缆为M17电源连接器（7针阳极），推荐使用长度为0.7m的电缆。

机械参数	单位	数值
长 x 宽 x 高	mm	200 x 200 x 140
轴向承载，推/拉	N	2,500 / 1,500
径向承载	N	2,500
最大倾覆力矩	Nm	70
轴向跳动	µm	0.1
径向跳动	µm	0.1
轴向刚度	N/µm	350
径向刚度	N/µm	125
倾覆刚度	Nm/µrad	0.58
转动惯量	kg m²	0.019
供气压力	bar	5
耗气量	Sl/min	18
重量	kg	15.5
壳体材料	阳极氧化发灰铝	
转子材料	硬铝涂层	
电机参数		
最大速度	min^{-1}	1,000
额定扭矩	Nm	8
峰值扭矩	Nm	22
额定电流	A_{eff}	3
峰值电流	A_{eff}	8 (1 s)
电压	V_{eff}	600
编码器		
圆光栅线数	9,000	
编码器信号标准 (可选)	RS422 (1Vpp)	
插值标准 (可选)	- (1x, 5x, 10x, 25x, 50x, 100x)	

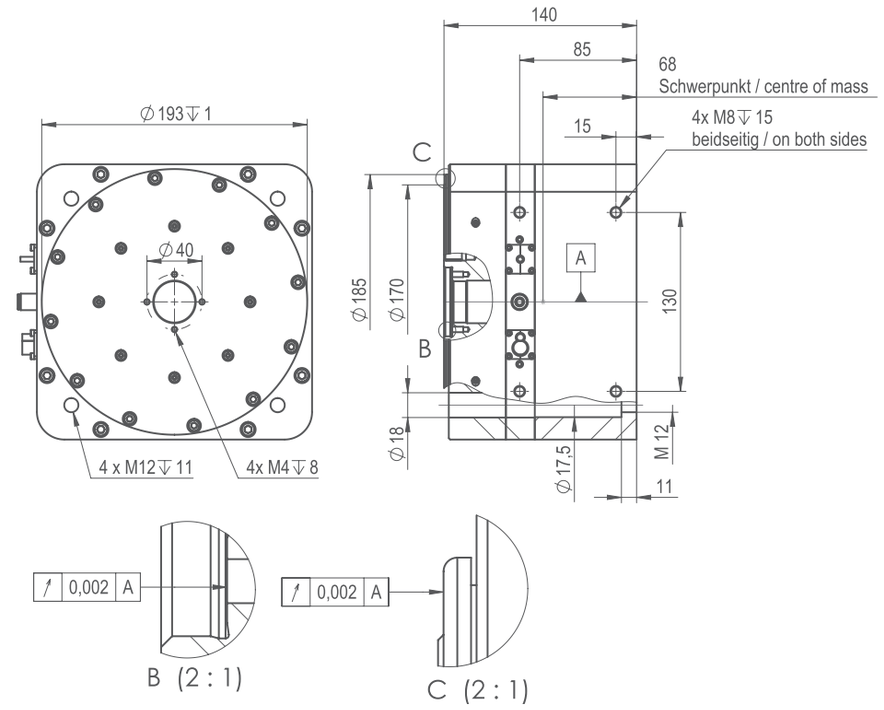

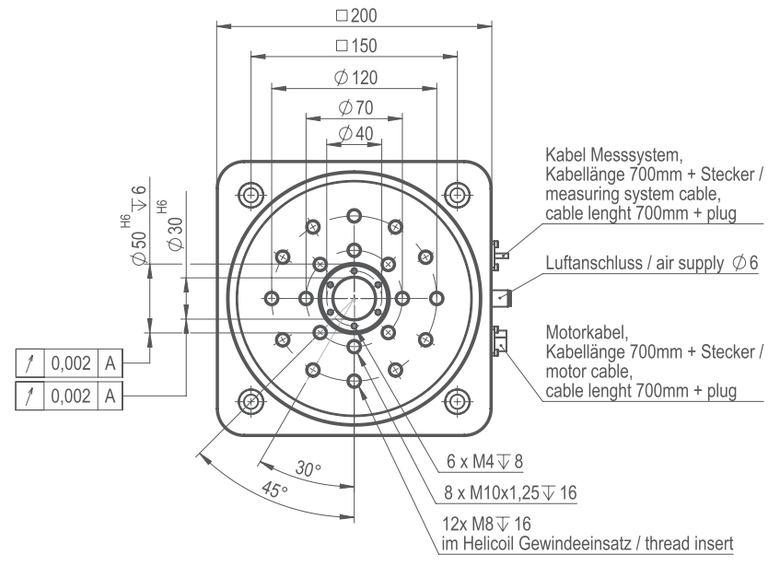

AIR BEARING TURN TABLE

EZ-0776

[1]Different supply pressure on request
Patents: US 6,164,827, DE 199 18 564 A1

直驱空气轴承转台

配备用于位置控制的高精度旋转编码器，可以通过关闭进气来夹紧转子。

真空引线通过壳体和转子之间，在0.5bar负压下，真空排气量为10.5标准升/分钟。

附加速度控制感应接近开关（NO）

编码器电缆是15针的Sub–D连接器，推荐使用长度为3m的电缆，电机电缆为开口端子，推荐使用长度为1m的电缆。
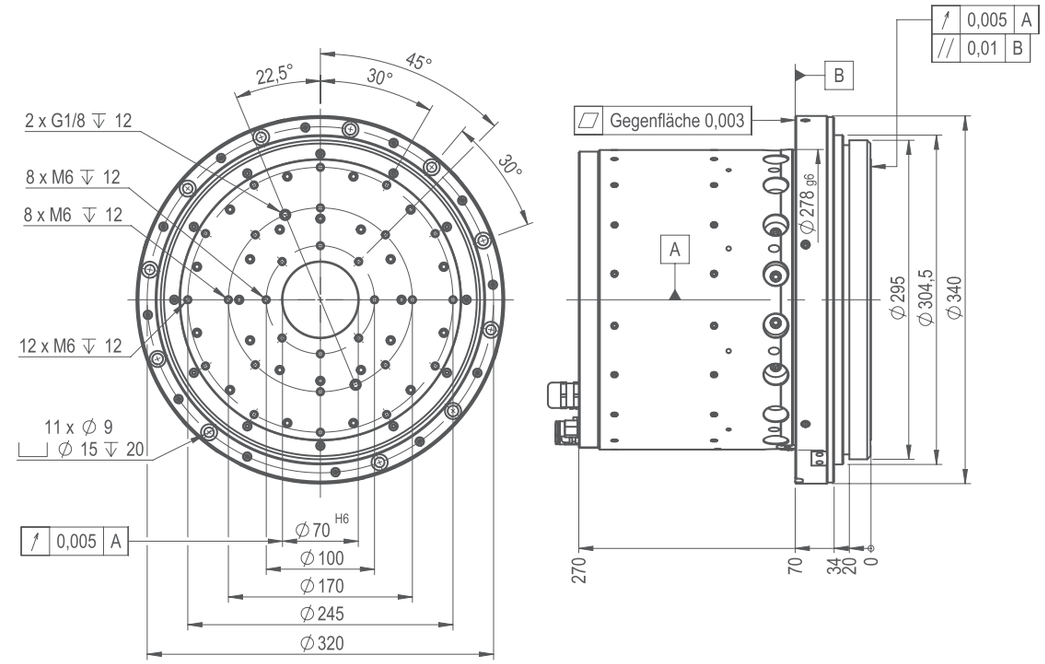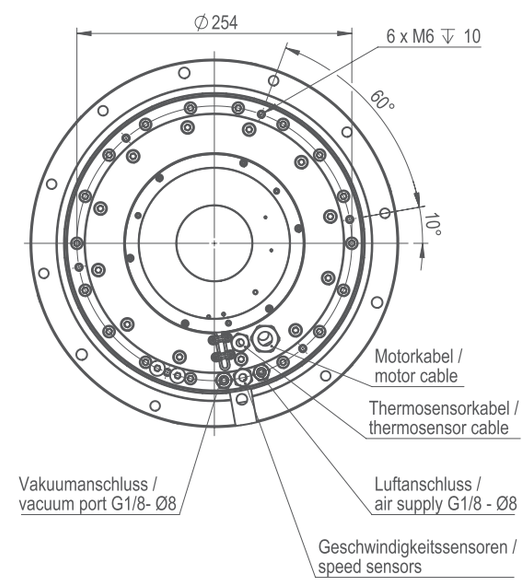
机械参数	单位	数值
直径 x 高度	mm	340 x 270
轴向承载，推/拉	N	3,500 / 3,500
径向承载	N	2,250
最大倾覆力矩	Nm	180
轴向跳动	µm	0.24
径向跳动	µm	0.24
轴向刚度	N/µm	500
径向刚度	N/µm	200
倾覆刚度	Nm/µrad	5
转动惯量	kg m²	0.1
供气压力	bar	5
耗气量	Sl/min	40
重量	kg	45
壳体材料	阳极发黑氧化铝	
转子材料	铝硬涂层	
电机参数		
最大速度	min^{-1}	800
额定扭矩	Nm	28.2
峰值扭矩	Nm	120
额定电流	A_{eff}	8
峰值电流	A_{eff}	48.6 (1 s)
电压	V_{eff}	600
编码器		
圆光栅线数	18,000	
编码器信号标准 (可选)	RS422 (1Vpp)	
插值标准 (可选)	- (1x, 5x, 10x, 25x, 50x, 100x)